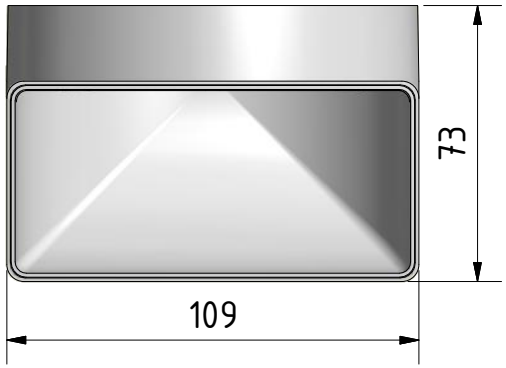

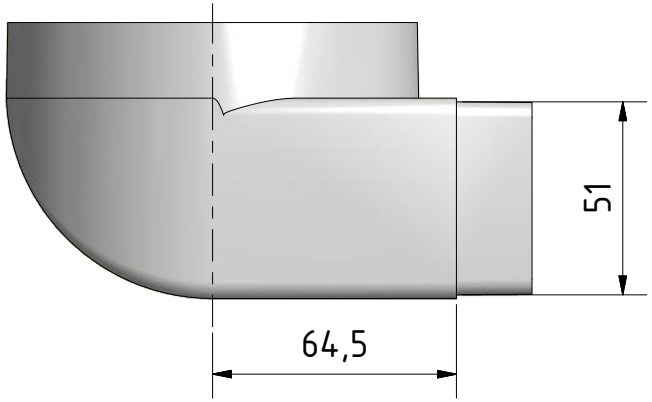

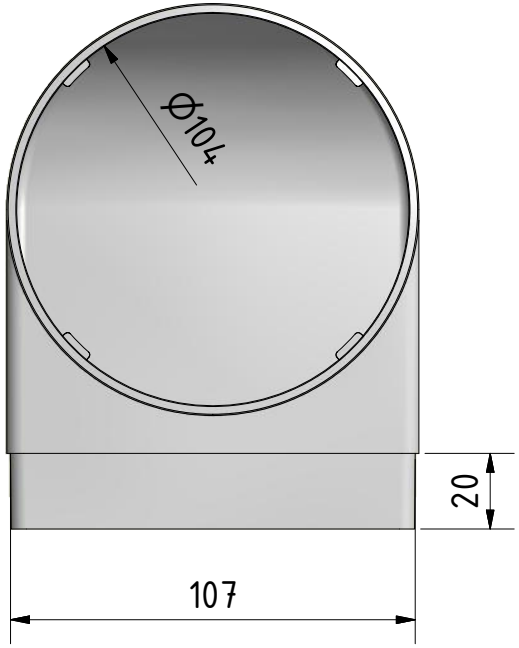

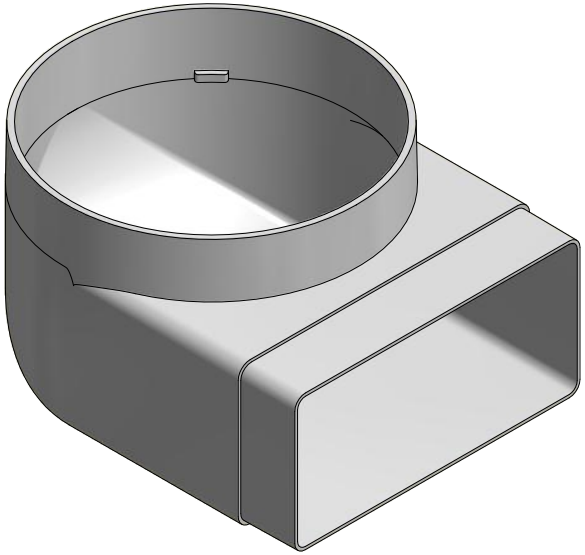

(1 : 2)

					DATUM	Name
				Gezeichnet	18.08.2014	matcor
				Kontrolliert		
				Norm		
Status	Änderungen	DATUM	Name			

Meltem® LÜFTUNG & WÄRMERÜCKGEWINNUNG

M-WRG-RR-FK Übergang DN100 auf Flachka. 90°

5579-10

1

A4