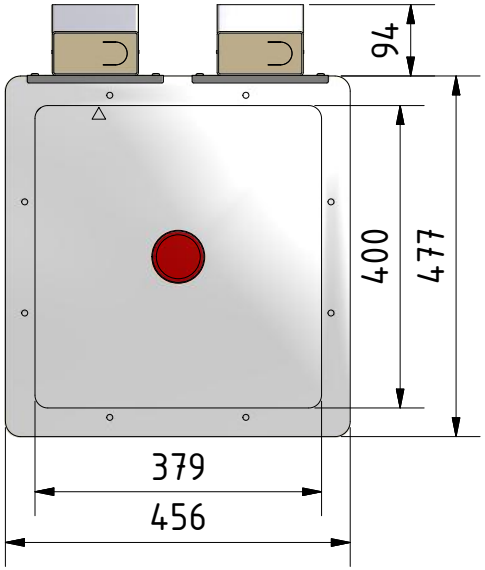

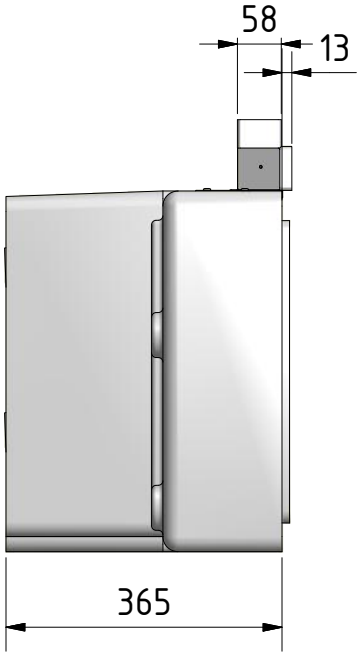

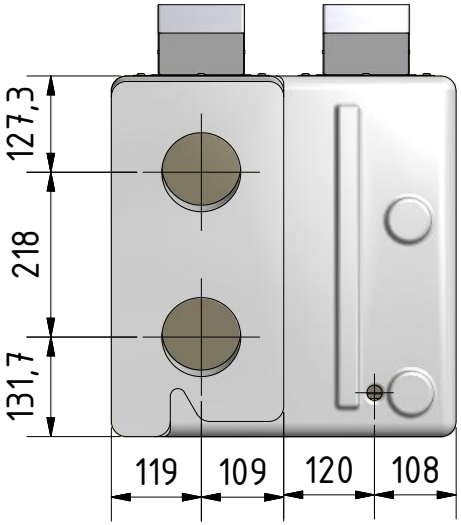

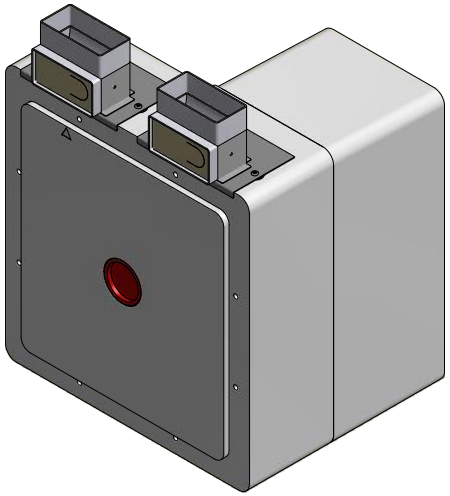

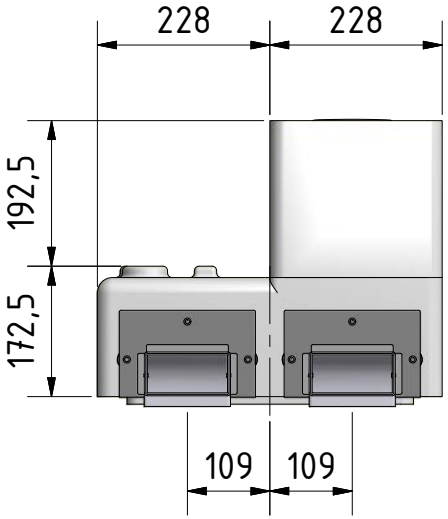

(1 : 10)

					DATUM	Name
				Gezeichnet	09.07.2013	matcor
				Kontrolliert		
				Norm		
Status	Änderungen	DATUM	Name			

Meltem® LÜFTUNG & WÄRMERÜCKGEWINNUNG

M-WRG-M/FK2 Montageset UP Ständerk.

5050-12

1

A4