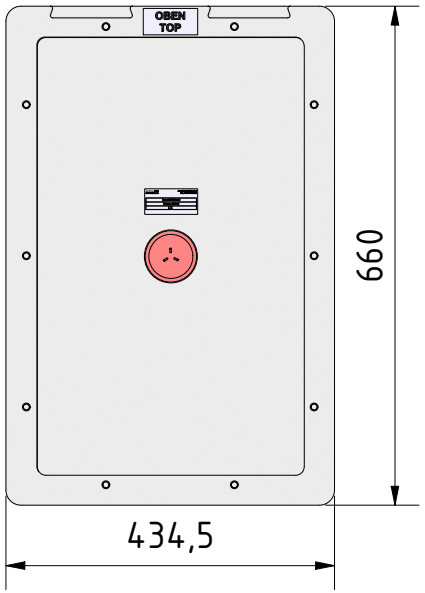

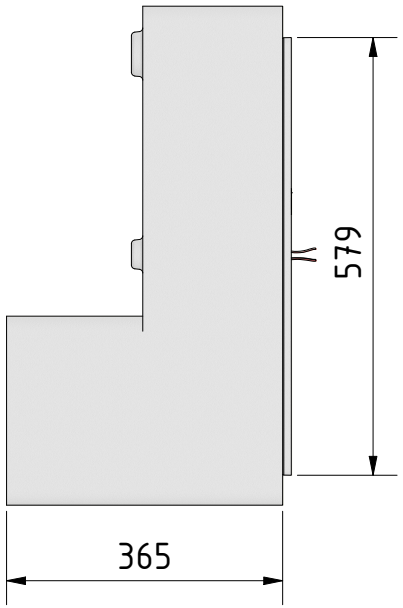

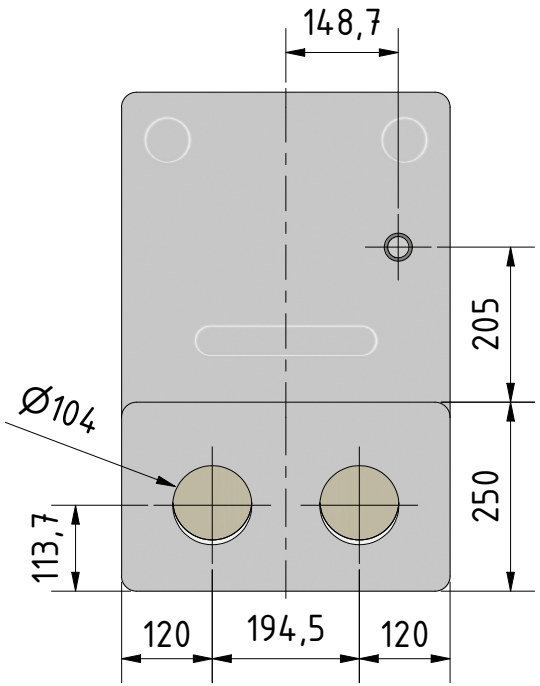

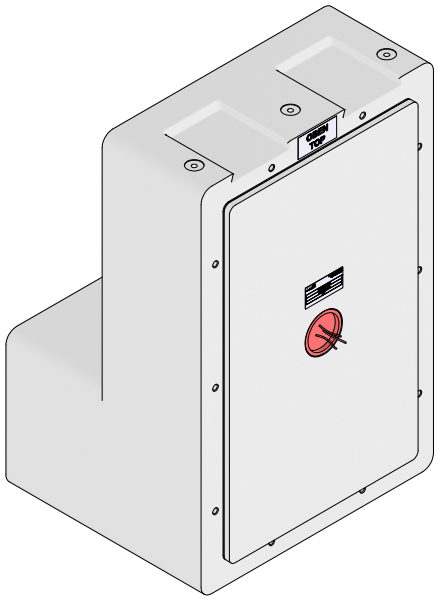

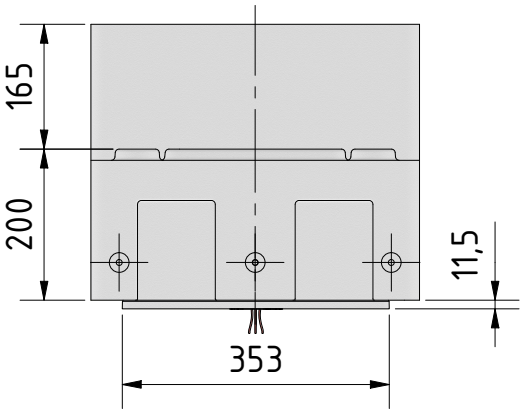

(1 : 10)

					DATUM	Name
				Gezeichnet	26.07.2018	M.Corvin
				Kontrolliert		
				Norm		
Status	Änderungen	DATUM	Name			

Meltem®
LÜFTUNG & WÄRMERÜCKGEWINNUNG

M-WRG-II M Montageset UP Ständerkonstruktion

200116

1

A4